Klappenantrieb für das Verstellen von Luftklappen in haustechnischen Lüftungs- und Klimaanlagen

- **Luftklappengrösse bis ca. 0,4 m²**
- **Drehmoment 2 Nm**
- **Nennspannung AC/DC 24 V**
- **Ansteuerung: Auf-Zu oder 3-Punkt**
- **Anschlussklemmen**

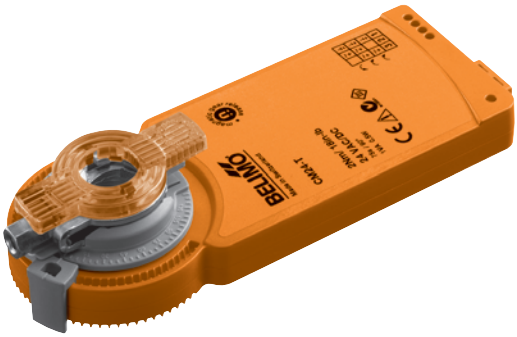

Typenübersicht

Typ	Drehsinn
CM24-T-L	linksdrehend
CM24-T-R	rechtsdrehend

Technische Daten

Elektrische Daten	Nennspannung		AC 24 V, 50/60 Hz / DC 24 V
	Funktionsbereich		AC/DC 19,2 ... 28,8 V
	Leistungsverbrauch	Betrieb	0,5 W @ Nennmoment
		Ruhestellung	0,2 W
		Dimensionierung	1 VA
	Anschluss		Klemmen für 3 x 1,5 mm² CU-Draht oder 3 x 1,0 mm² CU-Litzen
Funktionsdaten	Drehmoment (Nennmoment)		min. 2 Nm @ Nennspannung
	Drehsinn		siehe «Typenübersicht»
	Handverstellung		Getriebeausrastung mit Magnet
	Drehwinkel	ohne Begrenzung	endlos
		mit Begrenzung	315°∢ fix oder 0 ... 287,5°∢ durch mechanische Anschläge, einstellbar in 2,5°∢-Schritten
	Laufzeit		75 s / 90°∢
	Schallleistungspegel		max. 35 dB (A)
	Stellungsanzeige		mechanisch, aufsteckbar (mit integriertem Magnet für die Getriebeausrastung)
Sicherheit	Schutzklasse		**III** Schutzkleinspannung / UL Class 2 Supply
	Schutzart		IP20 in allen Montagelagen NEMA1, UL Enclosure Type 1
	EMV		CE gemäss 2004/108/EG
	Zertifizierung		cULus gemäss UL 60730-1A und UL 60730-2-14 und CAN/CSA E60730-1:02 geprüft nach IEC/EN 60730-1und IEC/EN 60730-2-14
	Wirkungsweise		Typ 1 (EN 60730-1)
	Bemessungsstossspannung		0,8 kV (EN 60730-1)
	Verschmutzungsgrad der Umgebung		2 (EN 60730-1)
	Umgebungstemperatur		–30 ... +50°C
	Lagertemperatur		–40 ... +80°C
	Umgebungsfeuchte		95% r.H., nicht kondensierend (EN 60730-1)
	Wartung		wartungsfrei
Abmessungen / Gewicht	Abmessungen		siehe «Abmessungen» auf Seite 2
	Gewicht		ca. 160 g

Sicherheitshinweise

- **Dieser Antrieb darf nicht für Anwendungen ausserhalb des spezifizierten Einsatzbereiches, insbesondere nicht in Flugzeugen und jeglichen anderen Fortbewegungsmitteln zu Luft, verwendet werden.**
- **Die Montage hat durch geschultes Personal zu erfolgen.**
  Bei der Montage sind die gesetzlichen und behördlichen Vorschriften einzuhalten.
- **Das Gerät darf nur im Herstellerwerk geöffnet werden. Es enthält keine durch den Anwender austauschbaren oder reparierbaren Teile.**
- **Bei der Bestimmung des Drehmomentbedarfs müssen die Angaben der Klappenhersteller (Querschnitt, Bauart, Einbauort) sowie die lufttechnischen Bedingungen beachtet werden.**

Sicherheitshinweise

(Fortsetzung)

- **Das Gerät enthält elektrische und elektronische Komponenten und darf nicht als Haushaltmüll entsorgt werden. Die örtliche und aktuell gültige Gesetzgebung ist zu beachten.**

Produktmerkmale

Einfache Direktmontage
Der Antrieb wird direkt auf die Klappenachse (∅ 6 ... 12,7 mm) mit Universalklemmbock montiert und mit der beigepackten Verdrehsicherungsklammer gegen Verdrehen gesichert.

Handverstellung
Handverstellung mit Magnet möglich (Getriebeausrastung solange Magnet auf dem Symbol ⓜ haftet). Der Magnet für die Getriebeausrastung ist in die Stellungsanzeige integriert.

Einstellbarer Drehwinkel
Einstellbarer Drehwinkel mit mechanischen Anschlägen.

Hohe Funktionssicherheit
Der Antrieb ist überlastsicher, benötigt keine Endschalter und bleibt am Anschlag automatisch stehen.

Elektrische Installation

Anschlussschemas

Hinweise
- Anschluss über Sicherheitstransformator.
- Parallelanschluss weiterer Antriebe möglich. Leistungsdaten beachten.

Auf-Zu-Steuerung

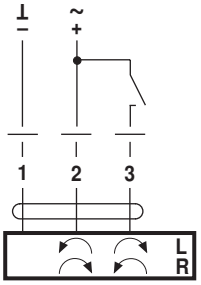

3-Punktsteuerung

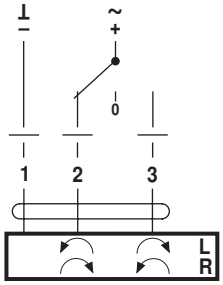

Abmessungen [mm]

Massbilder

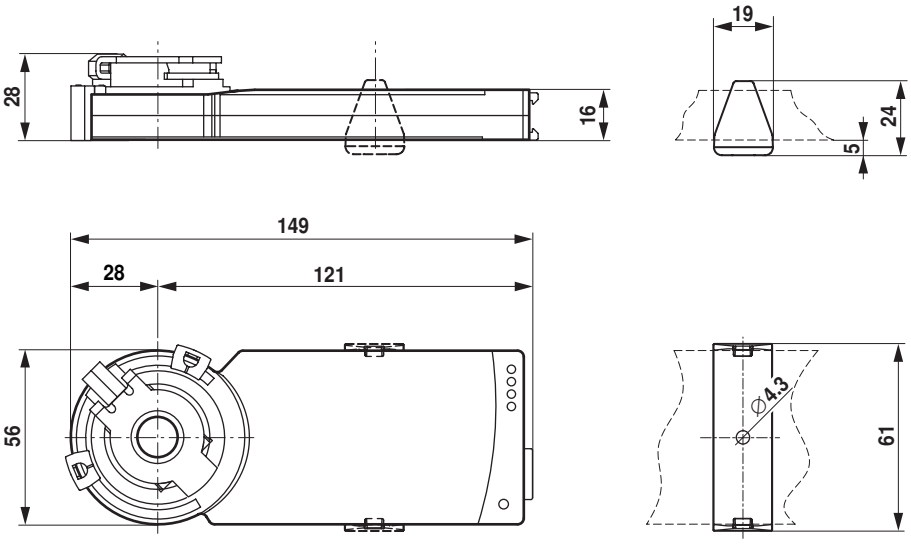

Klappenachse	Länge	
	≥32	6 ... 12,7

70670-00002.E

1

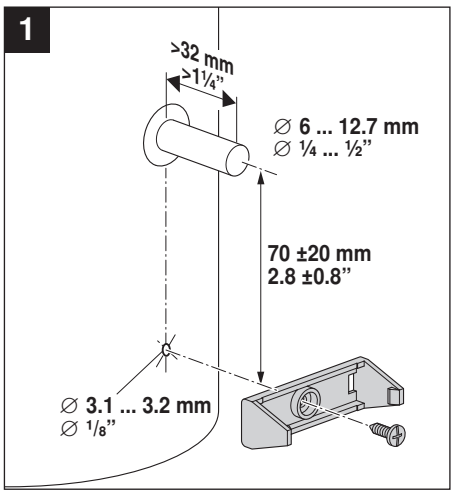

2

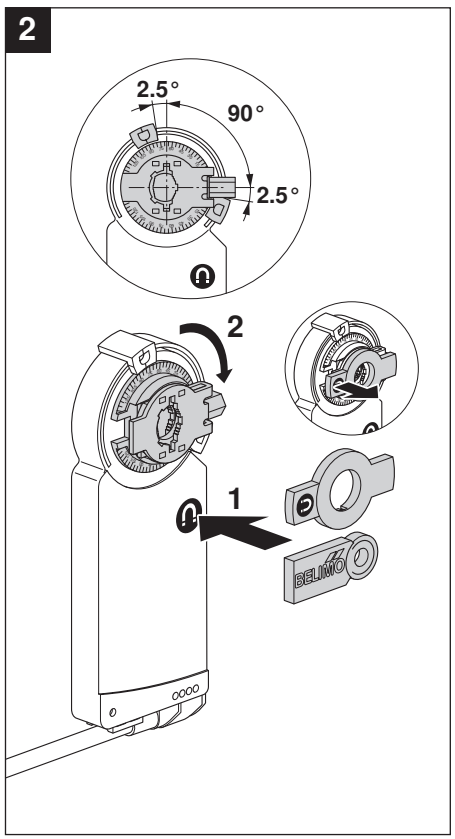

3

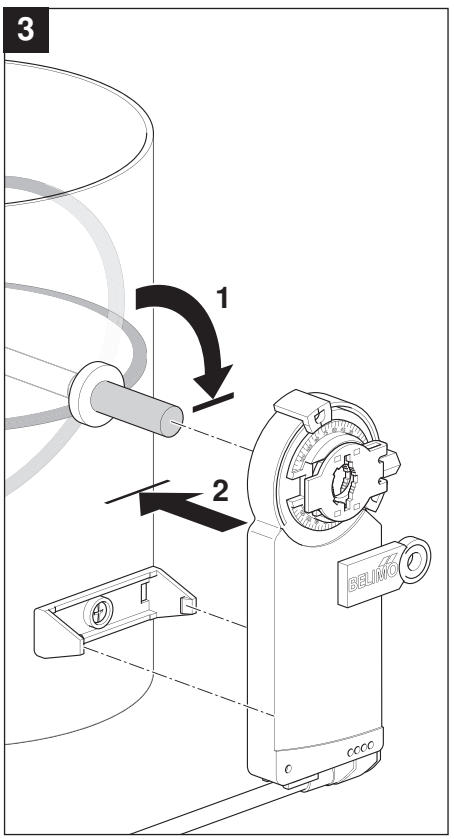

4

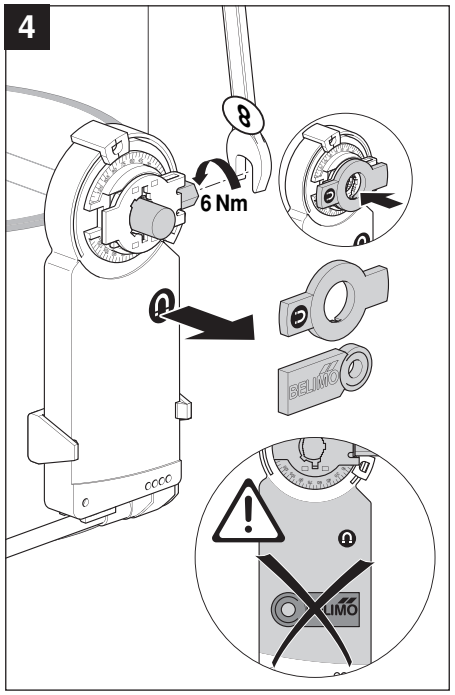

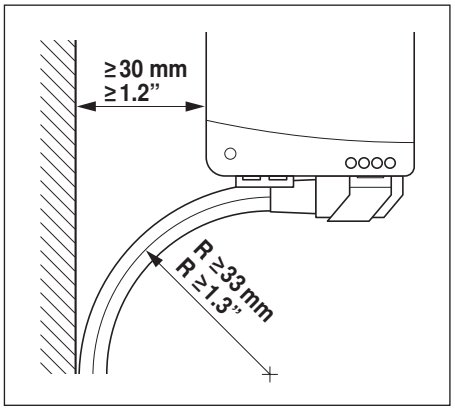

!

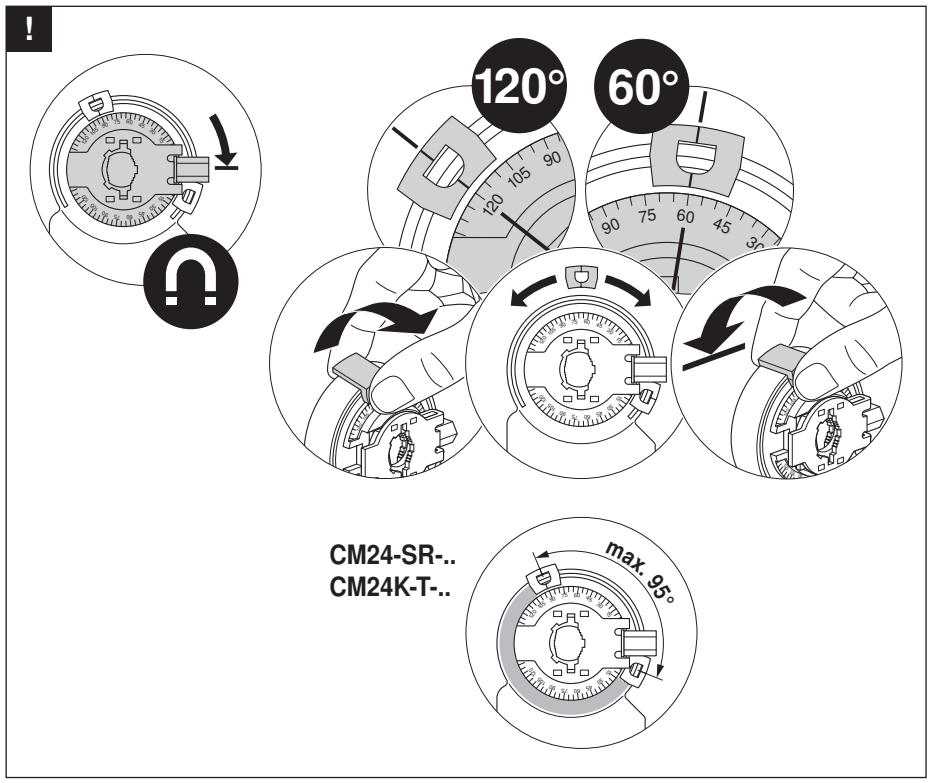

A

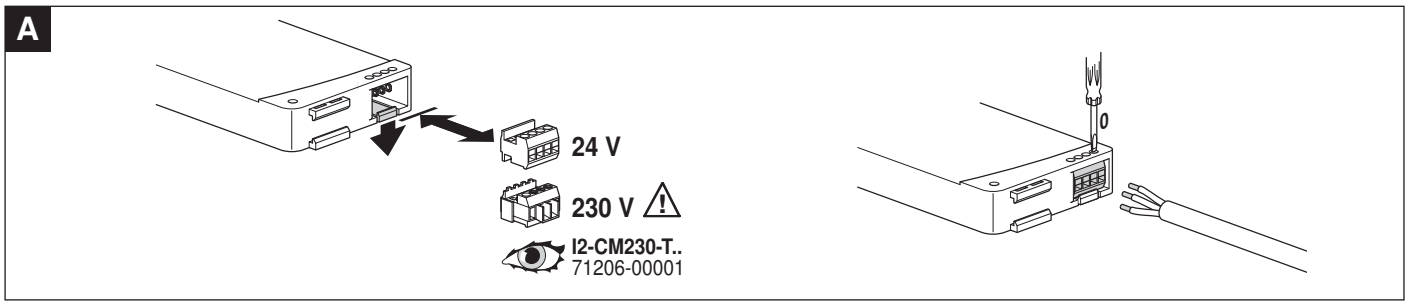

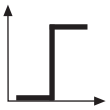

AC 24 V / DC 24 V

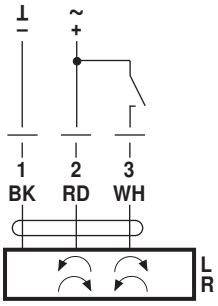

CM24..

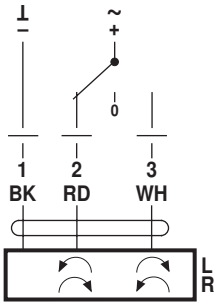

CM24..

DC 24 V
(SKM230..)

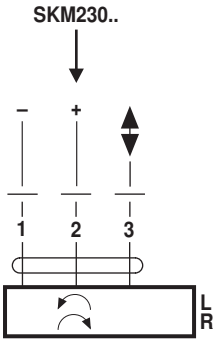

CM24K-T..

AC 100 ... 240 V ⚠

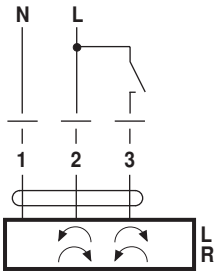

CM230..

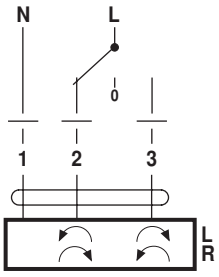

CM230..

AC 230 V ⚠

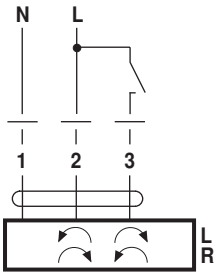

CM230-1..

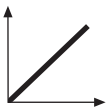

AC 24 V / DC 24 V

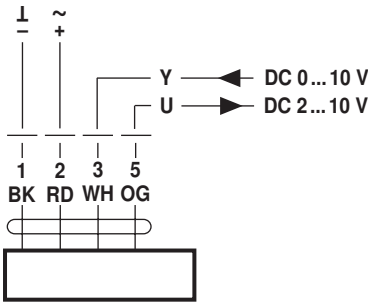

CM24-SR..